BP3276C

升压闭环可控硅调光 LED 驱动芯片

概述

BP3276C 是一款高效率、高 PF 值，支持可控硅调光的 LED 驱动芯片。芯片工作在电感电流临界连续模式，适用于 Boost 结构的 LED 驱动电源。

BP3276C 芯片内部集成 500V 功率开关，采用栅极驱动和高压供电方式，只需要很少的外围元件，即可实现优异的恒流特性[illegible]。

BP3276C 具有多重保护功能，包括 LED 开路保护（过压保护），芯片过[illegible]等。

BP3276C 采用 SOP-8 封装。

特点

- 支持可控硅调光
- 内置 COMP 闭环恒流控制
- 内部集成 500V 功率管
- 临界连续电流控制模式
- 集成 600V 高压 JFET 供电，无 VCC 电容
- ±5% LED 输出电流精度
- 精准的 LED 开路保护
- RTH 设定过热调节功能
- 支持 NTC 保护线路
- 采用 SOP-8 封装

应用

- LED 灯泡、球泡
- LED 蜡烛灯
- 其它 LED 照明

SOP-8 封装

典型应用

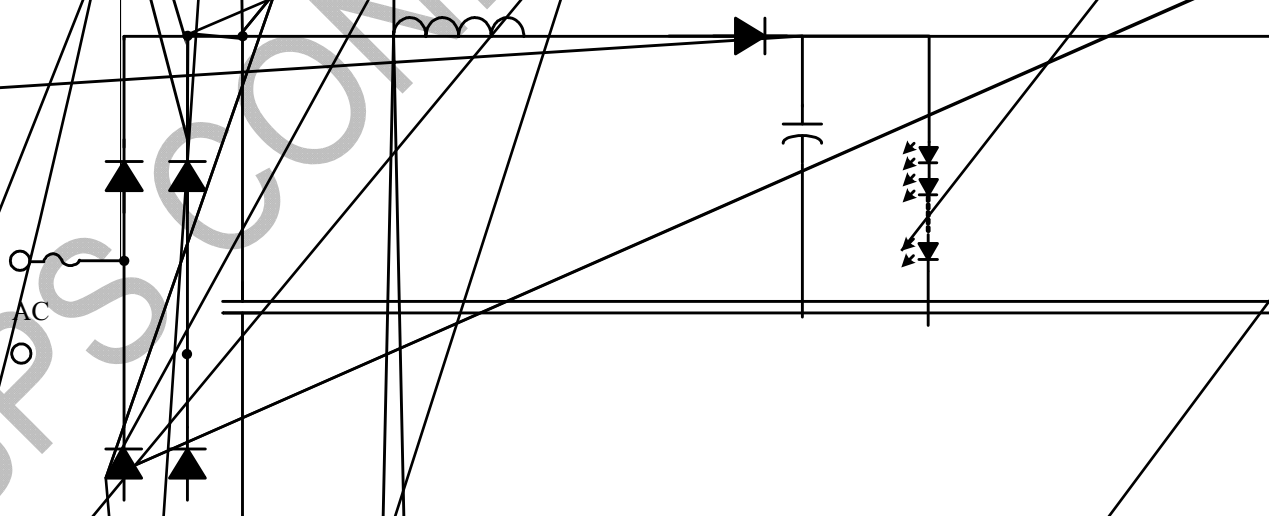

BPS CONFIDENTIAL

定购信息

定购型号	封装	包装形式	打印
BP3276C	SOP8	编带 4,000 颗/盘	BP3276C XXXXXYZ XXYYWWZ

管脚封装

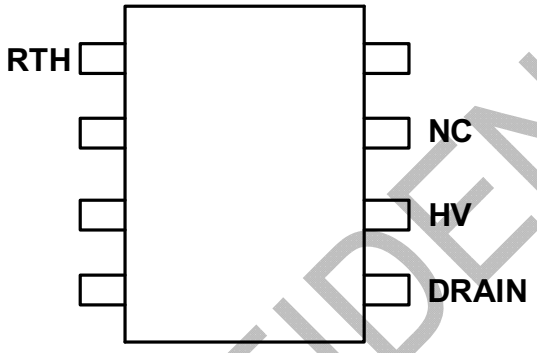

BPS CONFIDENTIAL

Bright Power Semiconductor

BP